ombrella alessandro andreucci mario nanni 2008

apparecchio di illuminazione da terra per esterni IP44.
realizzato in acciaio satinato passivato e alluminio ossidato 20micron, con uno stelo centrale in acciaio inox AISI 316L regolabile in altezza, su cui scorre una corolla cablata con sorgente elettronica bianca per luce diretta e rgb per luce indiretta, con otto bracci in alluminio sui quali si fissa il telo di copertura in tessuto acrilico bianco a forma ottagonale.
progettato come apparecchio indipendente oppure come sistema di apparecchi connessi tra loro e sincronizzati. è possibile controllare la sorgente luminosa indipendente o maestro mediante un telecomando con il quale è possibile accendere, spegnere e regolare separatamente luce diretta e luce indiretta. le ombrella discepolo possono essere controllate tramite un generatore di segnale dmx remoto, non incluso oppure in sincrono con ombrella maestro dotato di telecomando.
è fornito un involucro trasparente impermeabile di copertura per la protezione, che permette la diffusione della luce anche da chiuso, rendendolo un nuovo apparecchio di illuminazione.
disponibile con base quadrata in acciaio inox AISI 316L o con tirafondo per installazione ad incasso.
modelli:
ombrella con base senza sorgente elettronica,
ombrella con tirafondo senza sorgente elettronica,
ombrella rgbw con base,
ombrella rgbw con tirafondo,
ombrella maestro rgbw con base,
ombrella maestro rgbw con tirafondo,
ombrella discepolo rgbw con base,
ombrella discepolo rgbw con tirafondo.
stelo regolabile in altezza 2700-3500mm e telo di copertura diametro Ø4200mm cablato con sorgente elettronica rgb 4x3W per luce indiretta diffusa e sorgente elettronica 3000K 6x3W per luce diretta con ottica 25°.
alimentatore 220-240V 50-60Hz incluso, da installare remoto in ombrella rgbw con base e ombrella rgbw con tirafondo.
box di alimentazione e comando disponibili con per sincrono da ombrella maestro o controllo dmx.

IP44 rated floor standing light fitting for outdoor use.
made of passivated satin steel and 20micron oxidised aluminium, with a AISI 316L stainless steel central rod that can be adjusted in height. on the rod there's a sliding corolla, wired with a white led source for direct light and rgb source for indirect light. it presents eight aluminium arms supporting the octagonal-shaped white acrylic canvas sheet.
designed as a stand alone fitting or as a system comprising connected and synchronised fittings. it is possible to control the stand alone or maestro light sources using a remote control which turns on, turns off and regulates direct and indirect light separately. the ombrella discepolo can be controlled by remote dmx signal generator (not included) or in sync with a ombrella maestro equipped with a remote control. it is provided with a protective waterproof transparent wrap, enabling light diffusion even when it is closed, thus creating a brand-new light fitting.
available with AISI 316L stainless steel square base or ground anchor for recessed installation.
versions:
ombrella with base, without led source,
ombrella with ground anchor without led source,
ombrella rgbw with base,
ombrella rgb with ground anchor,
ombrella maestro rgbw with base,
ombrella moaestro rgbw with ground anchor,
ombrella discepolo rgbw with base,
ombrella discepolo rgbw with ground anchor.
h.2700-3500mm adjustable rod and canvas sheet with a diameter of 4200mm wired with 4x3W rgb electronic source for diffuse indirect light and 3000K 6x3W electronic source for direct light with 25° optics.
220-240V 50-60Hz power supply included in ombrella rgbw con base and ombrella rgbw con tirafondo, to be installed remotely. power supply and control unit available for synchronous remote control or from ombrella maestro for remote dmx control.

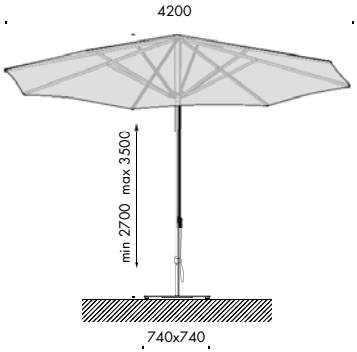

ombrella con base

Via.557.0001 acciaio satinato passivato · passivated satin steel 26
base acciaio inox AISI 316L · AISI 316L stainless steel base

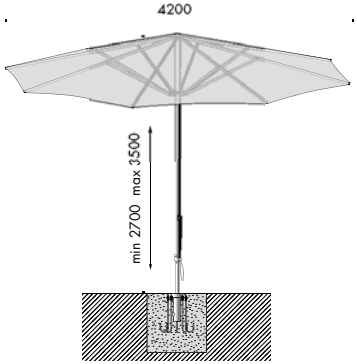

ombrella con tirafondo

Via.557.0002 acciaio satinato passivato · passivated satin steel 26

ombrella con tirafondo

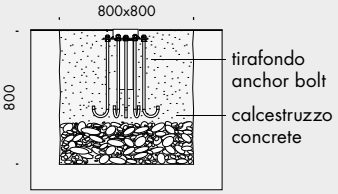

regolazione altezza · height adjustment

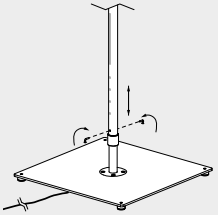

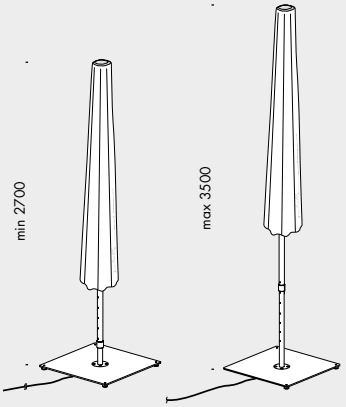

ombrella rgbw con tirafondo

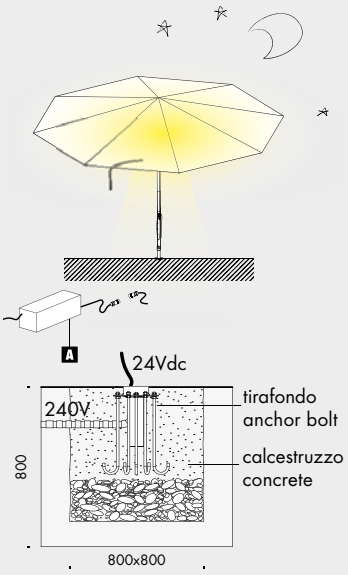

regolazione altezza · height adjustment

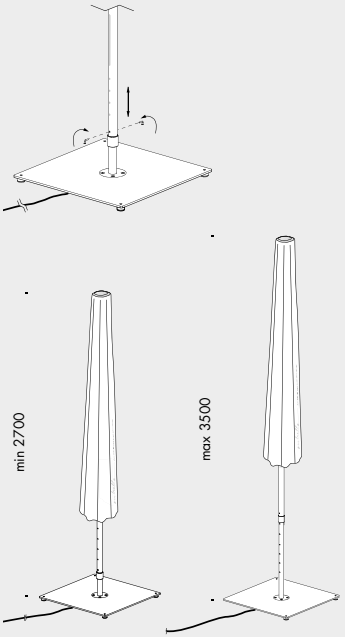

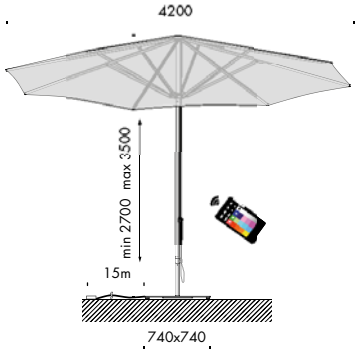

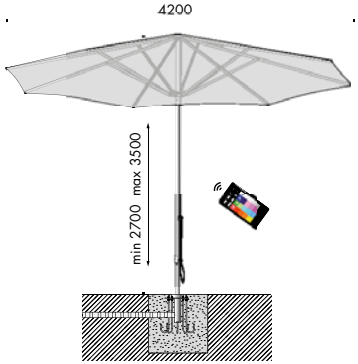

ombrella con base	240V 50-60Hz A	IP44		
Via.557.0003	acciaio satinato passivato passivated satin steel	l.i. rgb l.d. 3000K	4x3W 6x3W	26

ombrella con tirafondo	240V 50-60Hz A	IP44		
Via.557.0004	acciaio satinato passivato passivated satin steel	l.i. rgb l.d. 3000K	4x3W 6x3W	26

l.d. (luce diretta · direct light)

Ra	ies tm-30		sdcm	mA	$V_{f\,(min)}$	lm	W	lm/W	
90	Rf 90	Rg 100	step 2	350	9,0	237	3	79	**A+**
ca051	les2	Ta25 °C	vita media · average life	50000 h	L80 B10				

ombrella rgbw con tirafondo

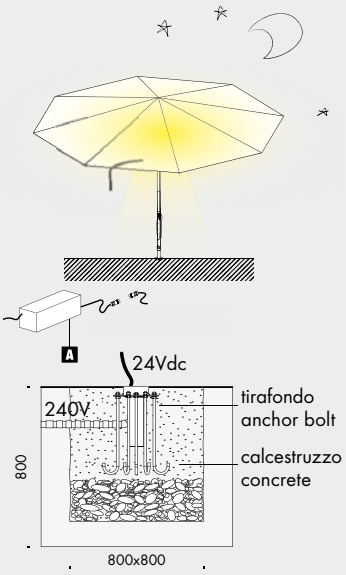

regolazione altezza · height adjustment

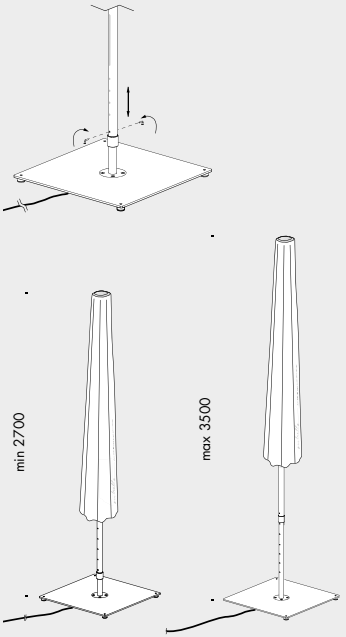

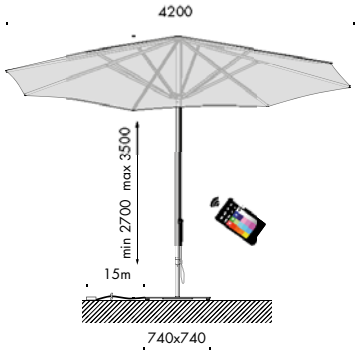

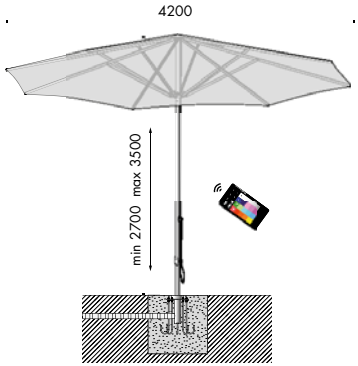

ombrella maestro con base		**24Vdc**		**IP44**	
Via.557.0005	acciaio satinato passivato passivated satin steel	l.i. rgb l.d. 3000K	4x3W 6x3W		26

ombrella maestro con tirafondo		**24Vdc**		**IP44**	
Via.557.0006	acciaio satinato passivato passivated satin steel	l.i. rgb l.d. 3000K	4x3W 6x3W		26

l.d. (luce diretta · direct light)

Ra	ies tm-30		sdcm	mA	$V_{f\,(min)}$	lm	W	lm/W	
90	Rf 90	Rg 100	step 2	350	9,0	237	3	79	**A+**
ca051	les2 ◦	Ta25 °C	vita media · average life			50000 h		L80 B10	

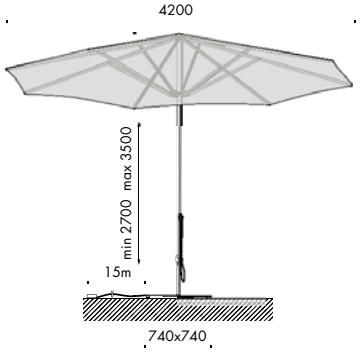

ombrella discepolo con base	**24Vdc**	**IP44**

Via.557.0007	acciaio satinato passivato passivated satin steel	l.i. rgb l.d. 3000K	4x3W 6x3W	26

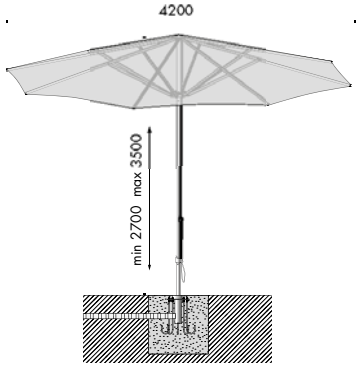

ombrella discepolo con tirafondo	**24Vdc**	**IP44**

Via.557.0008	acciaio satinato passivato passivated satin steel	l.i. rgb l.d. 3000K	4x3W 6x3W	26

l.d. (luce diretta · direct light)

Ra	ies tm-30		sdcm	mA	$V_{f\,(min)}$	lm	W	lm/W	
90	Rf 90	Rg 100	step 2	350	9,0	237	3	79	**A+**
ca051	les2 ◦	Ta25 °C	vita media · average life		50000 h		L80 B10		

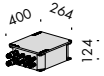

box di alimentazione e comando. power supply and control unit.			CE	
a9.557.81	n.1 ombrella maestro + max n.5 ombrella discepolo			5,5
a9.557.83	max n.5 ombrella discepolo			5,5
a9.557.85	cavo 8 poli con connettore m/f 8-pin cable with m/f connector	15000mm		1
18860	cavo dmx schermato twistato twisted and screened dmx cable			2,5

cablaggio ombrella maestro e ombrella discepolo con box di alimentazione e comando a9.557.81
wiring of ombrella maestro and ombrella discepolo with power supply and control unit

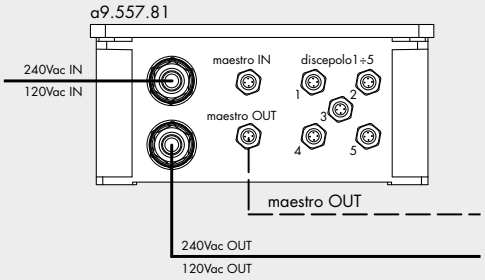

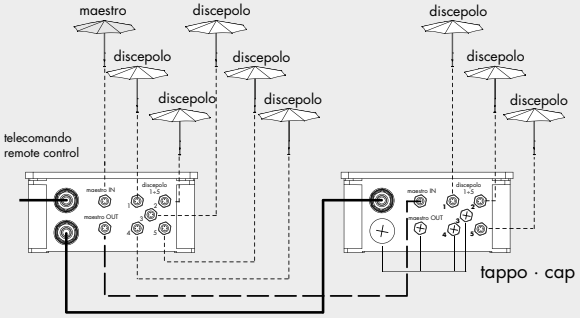

cablaggio dmx system e ombrella discepolo con box di alimentazione e comando a9.557.83
dmx system wiring and discepolo ombrella fitting with power supply box and control

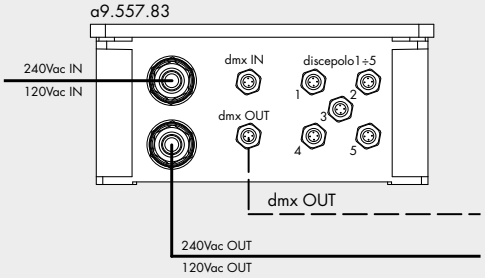

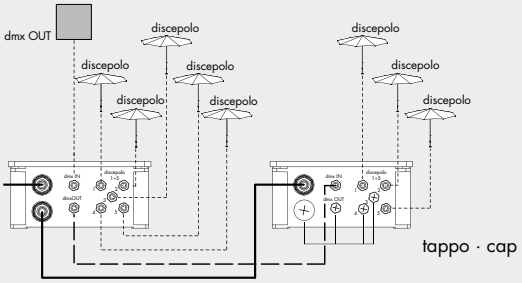

connessione tra una serie di n.5 ombrella discepolo Via.557.0007/0008 e box di alimentazione e comando a9.557.81
gestite e sincronizzate tramite una singola ombrella maestro Via.557.0005/0006 con un singolo telecomando.
connection between a series of n.5 ombrella discepolo Via.557.0007/0008 and the power supply and control unit a9.557.81
all operated and synchronized by a single ombrella maestro Via.557.0005/0006 with a single remote control.

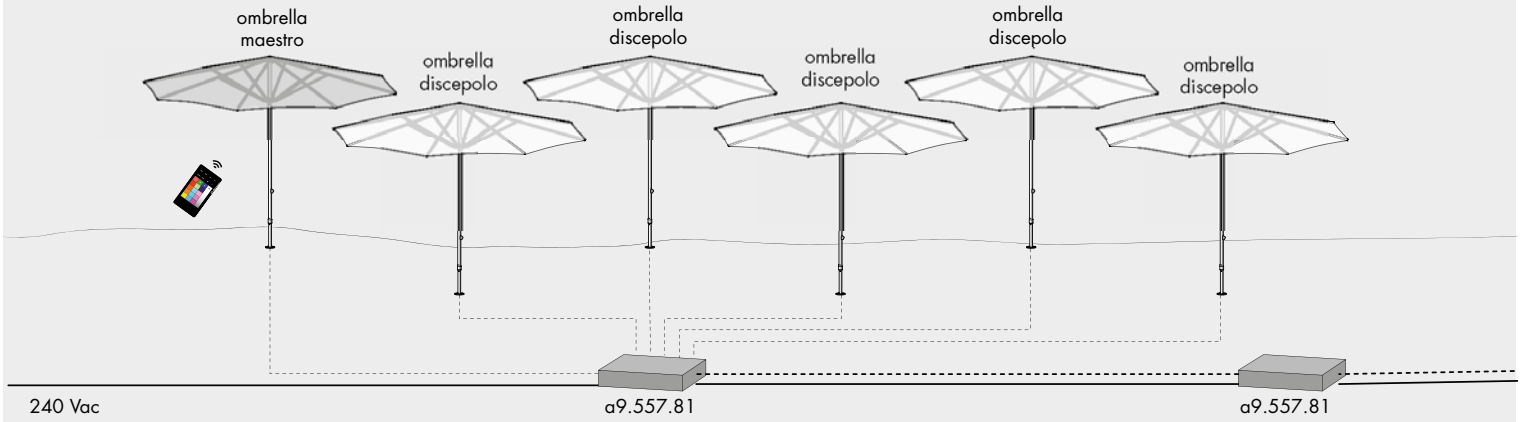

connessione tra una serie di n.5 ombrella discepolo Via.557.0007/0008 e box di alimentazione e comando a9.557.83
gestite e sincronizzate tramite un generatore di segnale dmx remoto non incluso.
connection between a series of n.5 ombrella discepolo Via.557.0007/0008 and the power supply and control unit a9.557.83
all operated and synchronized by a remote dmx signal generator not included.

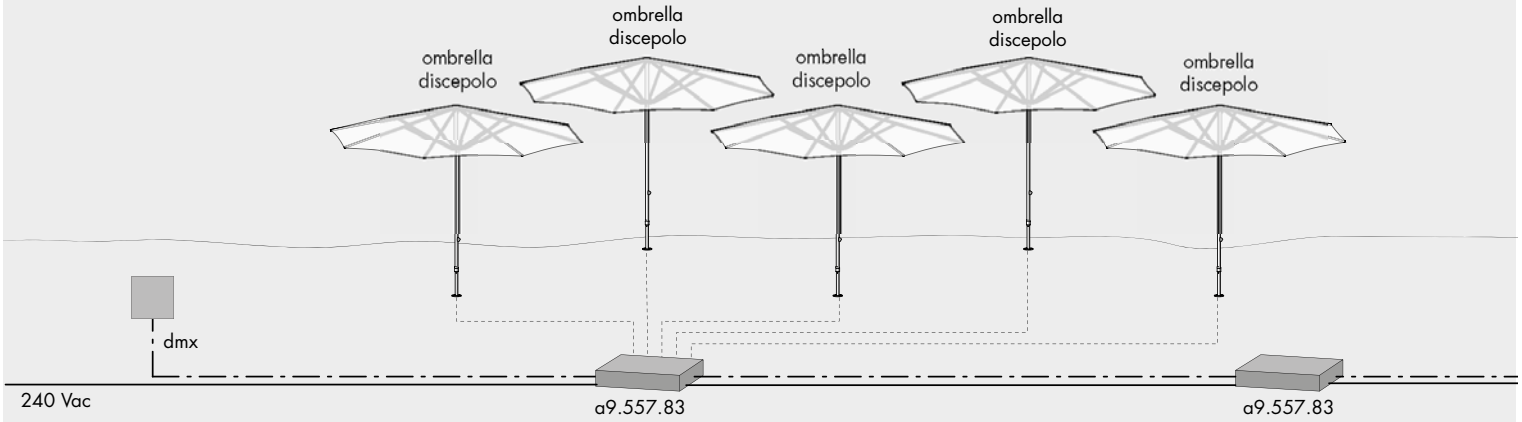

max 15m 24Vdc cavo multipolare incluso · multicore cable included

15m cavo 8 poli · 8-pin cable

cavo dmx schermato twistato non incluso · twisted and screened dmx cable

cavo 240 Vac · cable

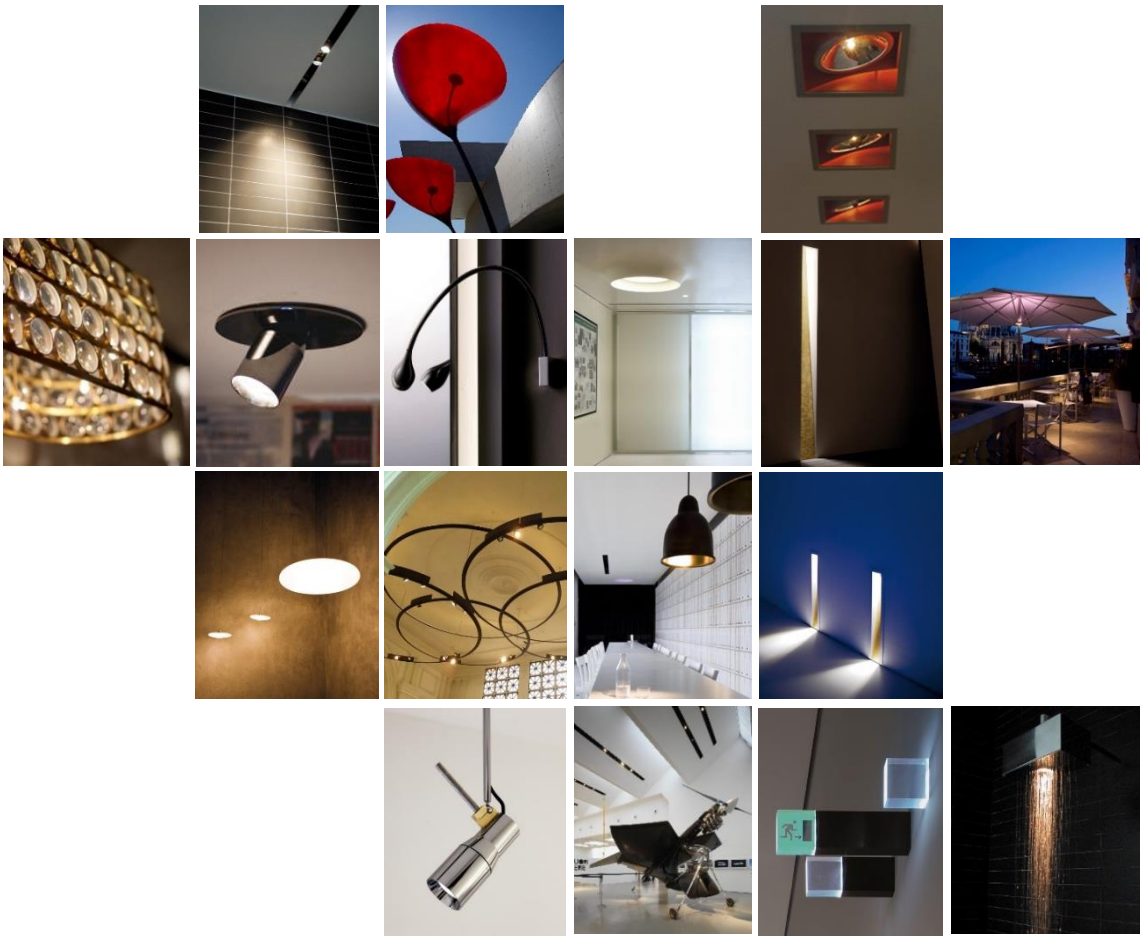

Distributor for Viabizzuno
Architectural Lighting Solutions
Web: www.cirruslighting.co.uk
Email: sales@cirruslighting.co.uk
Tel: 0207 193 2175
Fax: 0207 193 3175